Unité mobile
S 4-1

Caractéristiques et dimensions

Construction	Conteneur sur pattes
Centrifugeuse	Deux phases, équicourantes
Type	S 4-1
Matériel	Acier haute résistance
Capacité nominale	50 m³/heure
Puissance électrique nécessaire	125 kW a 380 V, 50 Hz (250 KVA)
Démarrage	Variateur de fréquence
Branchement électrique	Directe avec cable electrique de 25 metres
Panneau électrique	Automatique/manuel
Consommation d'eau max.	6.000 litres/h à 2-3 bars de pression
Entrée d'eau	Manche de 1 ½" mâle
Entrée de boues	Manche de 3" mâle
Distance max. connexions	25 mètres
Préparation polymère	Poudre/Liquide
Cuves	2 x 2.000 litres
Agitateurs	3 x 1,5 kW
Débitmètre	Des boues et du floculant
Compte heures	Groupe hydraulique et pompe des boues
Convoyeur à bande	4 mètres
Poids	15 T

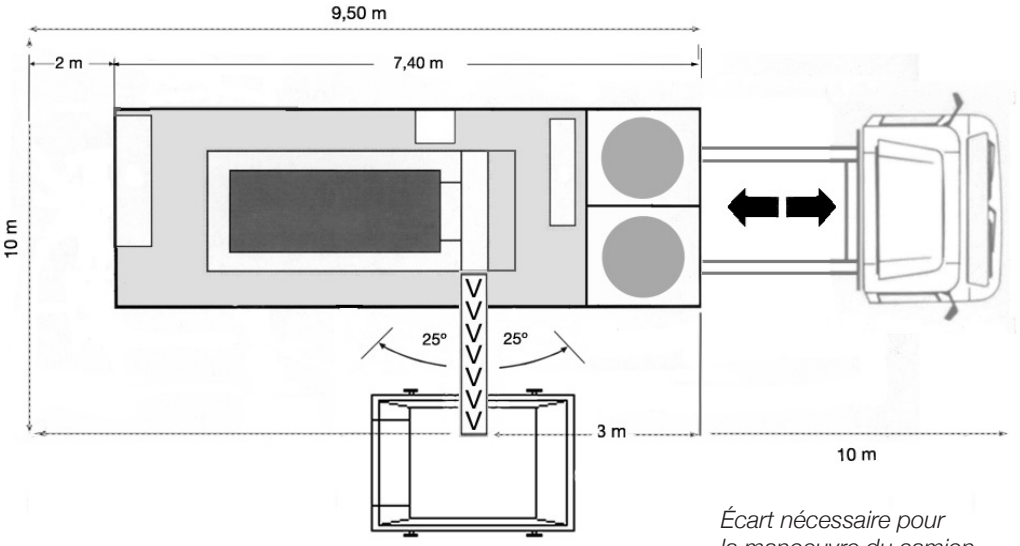

Écart nécessaire pour la manoeuvre du camion

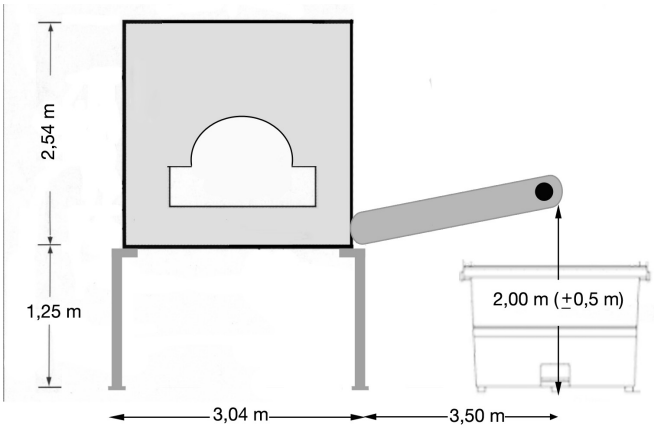

La surface nécessaire pour opérer doit être horizontale, bitumée et de 100 m2.