Unité mobile SC 3-0

Caractéristiques et dimensions

Construction	Conteneur sur pattes
Centrifugeuse	Deux phases, équicourantes
Type	SC 3-0
Matériel	Acier inoxydable
Capacité nominale	15 m³/heure
Puissance électrique nécessaire	40 kW a 380 V, 50 Hz (100 KVA)
Démarrage	Étoile-triangle
Branchement électrique	Directe avec câble électrique de 25 mètres
Panneau électrique	Automatique/manuel
Consommation d'eau max.	6.000 litres/h à 2-3 bars de pression
Entrée d'eau	Manche de 1 ½" mâle
Entrée de boues	Manche de 3" mâle
Distance max. connexions	25 mètres
Préparation polymère	Poudre/Liquide
Cuves	3 x 600 litres
Agitateurs	3 x 0,5 kW
Débitmètre	Des boues et du floculant
Compte heures	Groupe hydraulique et pompe des boues
Convoyeur à bande	4 mètres
Poids	6 T

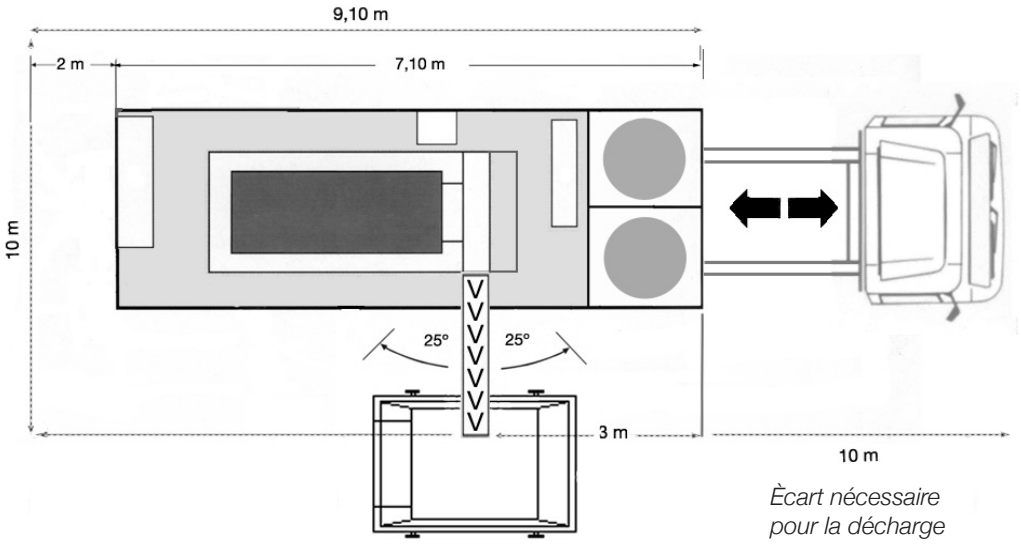

Ècart nécessaire pour la décharge

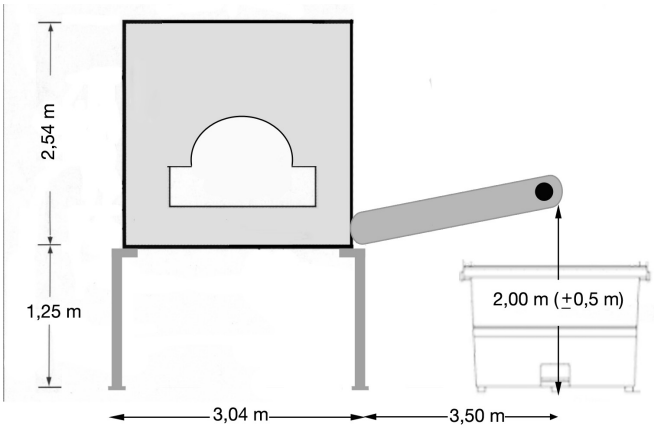

La surface nécessaire pour la mise en place doit être, si possible, horizontale, bitumée et de 100 m2.