Planta móvil Z-1

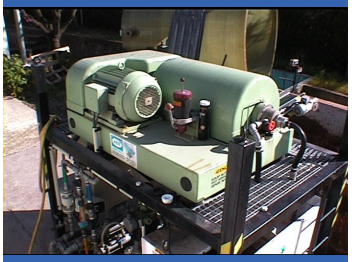

Características y dimensiones
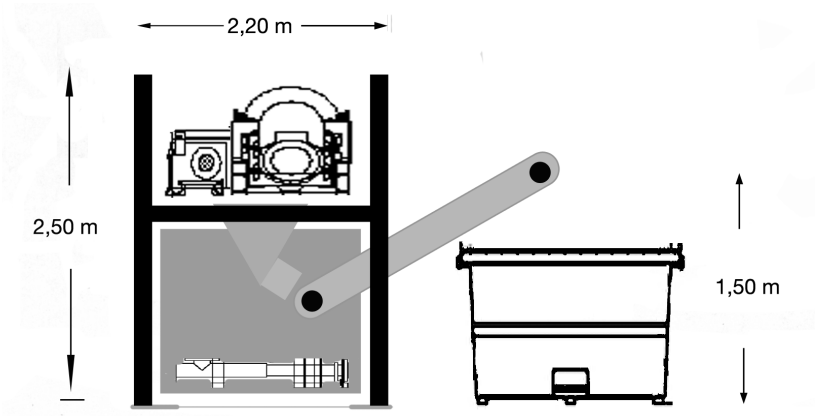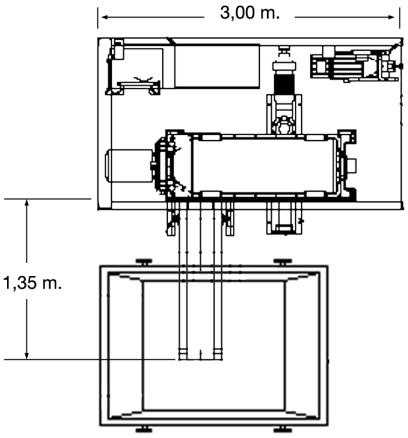
Construcción	Estructura
Centrífuga	Dos fases, corrientes paralelas
Tipo	Z-1
Material	Acero inoxidable
Capacidad nominal	3 m^3/hora
Potencia eléctrica necesaria	12 kW a 380 V, 50 Hz
Arranque	Estrella triángulo
Conexión eléctrica	Directa con terminales
Cuadro eléctrico	Automático/manual
Consumo máximo de agua	2.000 litros/h a 2-3 bars de presión
Entrada de agua	Tubería rosca de 1”
Entrada de fango	Tubería rosca de 2 “
Distancia max. acometidas	25 metros
Preparación de floculante	Polvo/líquido
Depósitos	1 x 650 litros
Agitadores	1 x 0,5 kW
Caudalímetro	De fangos y de floculante
Cuenta horas	Bomba de fangos
Cinta transportadora	1,8 metros
Peso	2 Tn